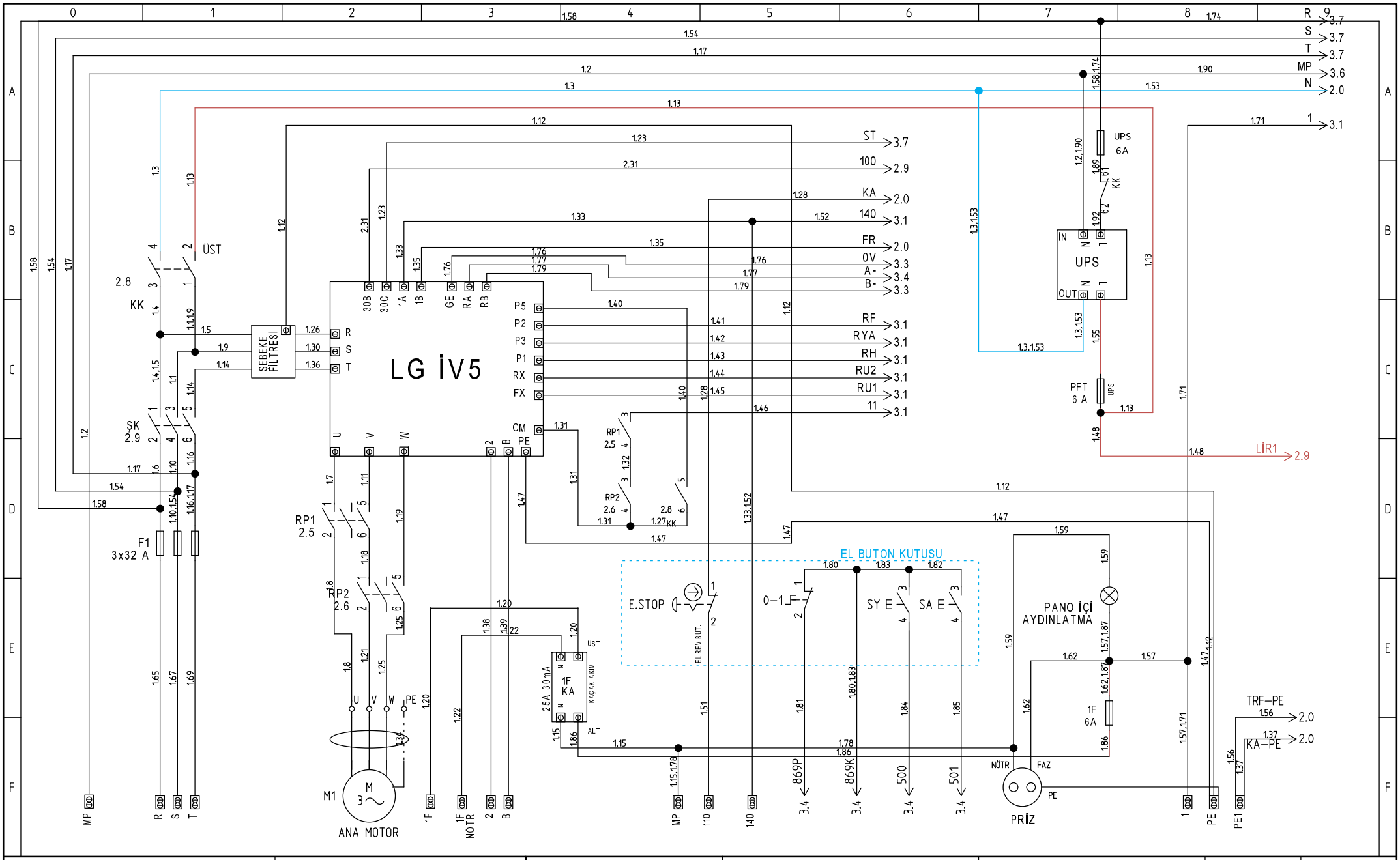

HEDEFSAN ASANSÖR KONTROLSİSTEMLERİ	LG NORMAL Proje	Çizim: Tayyip BARAN	Tarih: 12.06.2015	Versiyon: 1.0	Rev.:	Sayfa: 1
			Revizyon Tarihi:	Model: HD ONE X S Kontrol Kartı	Toplam Sayfa: 3	Sonraki Sayfa: 2

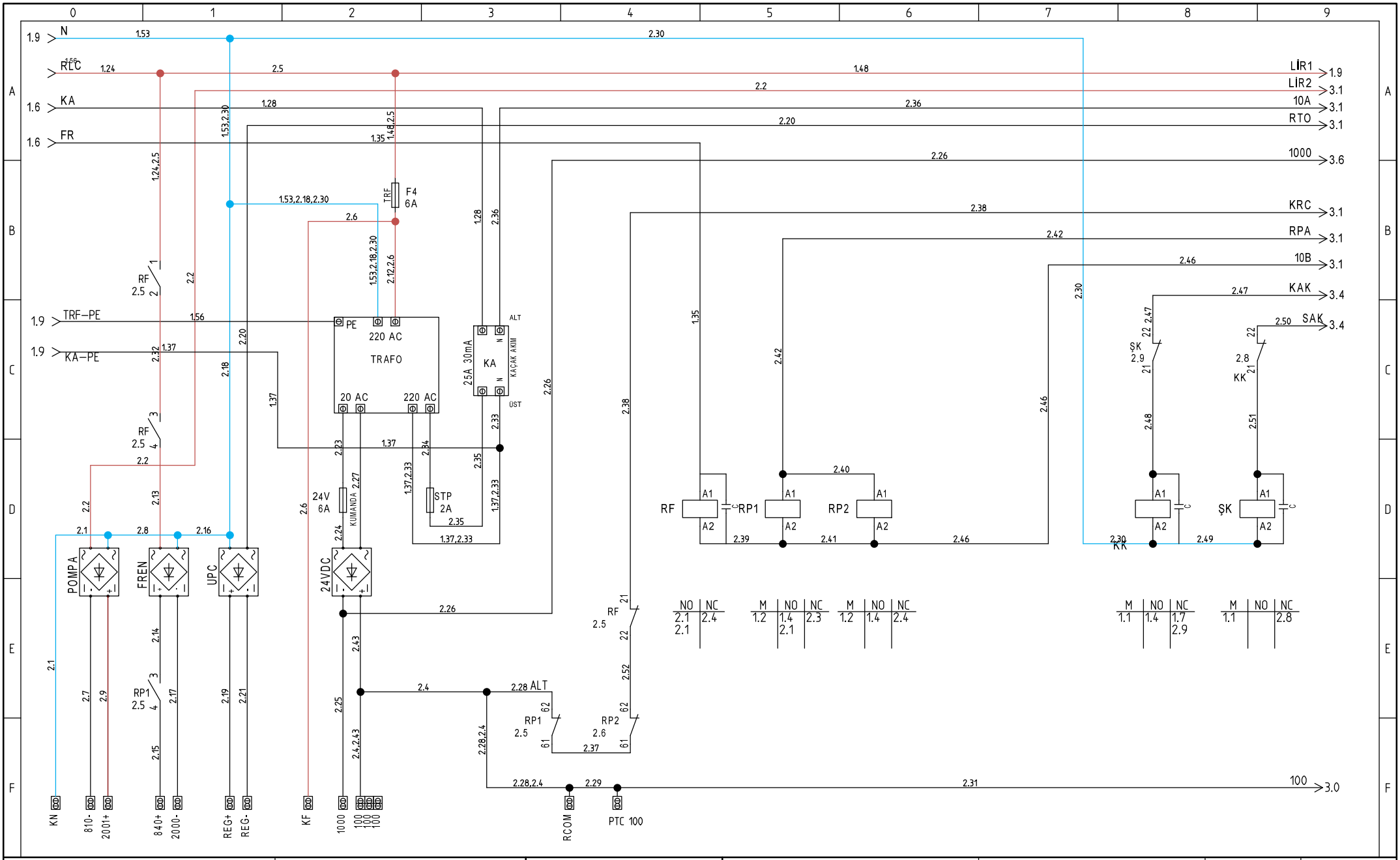

HEDEFSAN ASANSÖR KONTROLSİSTEMLERİ	LG NORMAL Proje	Çizim: Tayyip BARAN	Tarih: 03.09.2015	Versiyon: 1.0	Rev.:
			Revizyon Tarihi:	Model: HD ONE X S Kontrol Kartı	Toplam Sayfa: 3
					Sayfa: 2
					Sonraki Sayfa: 3

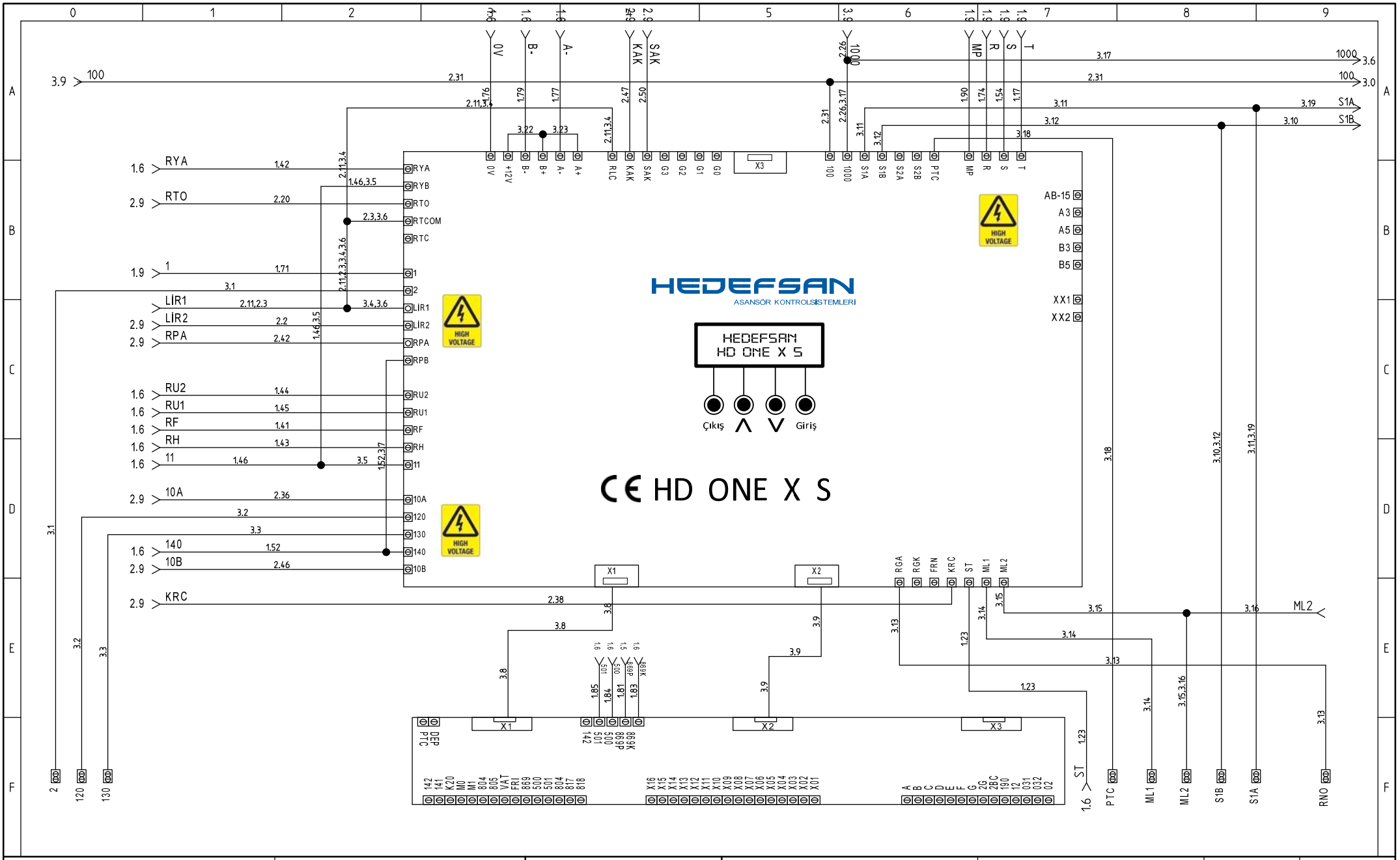

HEDEFSAN ASANSÖR KONTROLSİSTEMLERİ	LG NORMAL Proje	Çizim: Tayyip BARAN	Tarih: 03.09.2015	Versiyon: 1.0	Rev.:	Sayfa: 3
			Revizyon Tarihi:	Model: HD ONE X S Kontrol Kartı	Toplam Sayfa: 3	Sonraki Sayfa: